LEGENDE DECKENSPIEGEL
LEGENDA SOFFITTI

- **PA** — intonaco pitturato / PUTZ MIT ANSTRICH
- **WDVS** — sistema di isolamento a cappotto / WÄRMEDÄMMUNGVERBUNDSYSTEM
- **GK** — cartongesso (sospensione tra 0cm e 8cm) / GIPSKARTON (Abhängung vom 0cm bis 8cm)
- **GK** — cartongesso (sospensione tra 8cm e 24cm) / GIPSKARTON (Abhängung vom 8cm bis 24cm)
- **GK** — cartongesso (sospensione tra 25cm e 50cm) / GIPSKARTON (Abhängung vom 25cm bis 50cm)
- **GK** — cartongesso (sospensione tra 51cm e 75cm) / GIPSKARTON (Abhängung vom 51cm bis 75cm)
- **GK** — cartongesso (lastra tagliafuoco REI60) / GIPSKARTON (Brandschutzplatte REI60)
- **AGK** — cartongesso acustico / AKUSTIKGIPSKARTON
- **GK** — cartongesso (sospesione 5 cm sotto copertura) / GIPSKARTON (Abhängung 5 cm unter Dach)
- **HL** — rivestimento in legno (appalto arredo) / HOLZVERKLEIDUNG (Ausschreibung Einrichtung)
- **AHL** — pannello in legno fonossorbente (appalto arredo) / AKUSTIKPANEEL IN HOLZ (Ausschreibung Einrichtung)
- RÖ 1 — apertura per revisione / REVISIONSÖFFNUNG
- Rif. — corpo illuminante (appalto arredo) / BELEUCHTUNGSKÖRPER (Ausschreibung Einrichtung)
- aerazione / LÜFTUNG
- altoparlanti (appalto arredo) / LAUTSPRECHER (Ausschreibung Einrichtung)
- bocchette di areazione / DOSEN BELÜFTUNG

LEGENDE BELEUCHTUNGSKÖRPER
LEGENDA CORPI ILLUMINANTI

BELEUCHTUNGSKÖRPER NICHT TEIL DER AUSSCHREIBUNG BAUMEISTERARBEITEN!!
CORPI ILLUMINANTI NON FANNO PARTE DELL'APPALTO EDILE!!

- corpo illuminante su binario elettrificato / BELEUCHTUNGSKÖRPER AUF SCHIENE
- corpo illuminante a parete o plafone / BELEUCHTUNGSKÖRPER AN WAND ODER DECKE
- corpo illuminante ad incasso in cartongesso / BELEUCHTUNGSKÖRPER EINBAU IN GIPSKARTON
- corpo illuminante integrato in arredo / BELEUCHTUNGSKÖRPER IN EINRICHTUNG INTEGRIERT
- corpo illuminante per esterno / BELEUCHTUNGSKÖRPER FÜR AUSSEN

LEGENDA TRATTEGGI / LEGENDE SCHRAFFUREN

CEMENTO ARMATO	STAHLBETON	
MURATURA	MAUERWERK	
LEGNO MASSICCIO	MASSIVHOLZ	
CARTONGESSO	GIPSKARTON	
MURI PREESISTENTI	BESTEHENDE WÄNDE	
ISOLAMENTO TERMICO IN FIBRA DI LEGNO	WÄRMEDÄMMUNG IN HOLZFASER	
ISOLAMENTO TERMICO EPS/XPS resist. all'umidità	WÄRMEDÄMMUNG EPS/XPS feuchtigkeitsbest.	
ISOLAMENTO TERMICO POLISTIROLO ESPANSO	WÄRMEDÄMMUNG EXPANDIERTES POLYSTYROL	
ISOL. RIGIDO RESIST. AL BITUME CALDO	HEIßBITUMENBESTÄNDIGE HARTSCHAUMDÄMMUNG	

LEGENDA FORI IMPIANTI / LEGENDE DURCHBRÜCHE TECHNIK

- IMPIANTO TERMOIDRAULICO — HEIZUNGLUFTUNGSANITÄR TECHNIK
- IMPIANTO ANTINCENDIO — BRANDSCHUTZ TECHNIK
- QUOTA SUPERIORE OK OBERKANTE
- QUOTA INFERIORE UK UNTERKANTE
- IMPIANTO ELETTRICO — ELEKTRO TECHNIK
- PROGETTO STATICO — TRAGWERKPLANUNG
- SOLAIO SOTTOSTANTE — DECKE UNTEN
- SOLAIO SOPRASTANTE — DECKE OBEN
- FORO SOLAIO SOTTOSTANTE Lu/La = BD — BD = BODENDURCHBRUCH L/B
- FORO FONDAZIONI Lu/La = FD — FD = FUNDAMENTDURCHBRUCH L/B
- POZZETTO A PAVIMENTO Lu/La = BS — BS = BODENSCHACHT L/B
- FORO SOLAIO SOPRASTANTE Lu/La = DD — DD = DECKENDURCHBRUCH L/B
- FORO PARETE Lu/A = WD — WD WANDDURCHBRUCH L/H
- NICCHIA NELLA PARETE Lu/La/A = WN — WN = WANDNISCHE L/B/H
- SCANALATURA A PARETE Lu/La = WS — WS = WANDSCHLITZ L/B
- CANALETTA — RINNE
- ESTINTORE PORTATILE - NASPO A MURO — TRAGBARER FEUERLÖSCHER - WANDHASPEL
- PULSANTE D'ALLARME — FEUERMELDER
- RADIATORE — HEIZKÖRPER
- PLUVIALI, DIAMETRO INTERNO 10 cm — REGENFALLROHR, INNENDURCHMESSER 110mm

LEGENDA QUOTE / LEGENDE KOTEN

- QUOTA SUP. PAVIMENTO FINITO = OK FB / QUOTA SUP. SOLAIO GREZZO = OK RD — OK FB = OBERK. FERTIGER FUSSBODEN / OK RD = OBERKANTE ROHDECKE
- QUOTA SUP. PAVIMENTO FINITO = OK FB / QUOTA INFERIORE SOLAIO FINITO = UK FD — OK FB = OBERK. FERTIGER FUSSBODEN / UK FD = UNTERK. FERTIGE DECKE
- QUOTA SUP. SOLAIO GREZZO = OK RD / QUOTA INF. SOLAIO GREZZO = UK RD — OK RD = OBERKANTE ROHDECKE / UK RD = UNTERKANTE ROHDECKE
- SALTO DI QUOTA NEL SOLAIO GREZZO / QUOTA ASSOLUTA SOLAIO GREZZO = OK RD — DECKENSPRUNG i.d. ROHDECKE, ABSOLUTKOTE RD
- ALTEZZA FINO ALLA QUOTA INFERIORE DELLA TRAVE DA OKFB — SH — STURZHÖHE VON OKFB DES RAUMS
- ALTEZZA DEL PARAPETTO DA OKFB — PH — PARAPETTHÖHE VON OKFB DES RAUMS
- ALTEZZA NETTA DELL'AMBIENTE DA OKFB — RH — RAUMHÖHE NETTO AB OKFB

LEGENDA PORTE / LEGENDE TÜREN / LEGENDA FINESTRA / LEGENDE FENSTER

- PORTA TIPO 02 — TÜR TYP 02
- VETRATA PORTA TIPO 2 — GLASFASSADE TÜR TYP 2
- EL = APRIPORTA ELETTRICO — EL = ELETRISCHER TÜRÖFFNER
- TS = CHIUDIPORTA - A MOLLA — TS = FEDERTÜRSCHLIESSER
- ETS = CHIUDIPORTA A CONTATTO ELETTRICO — ETS = ELEKTRISCHER TÜRSCHLIESSER
- OTS = CHIUDIPORTA IN ALTO — OTS = OBERTÜRSCHLIESSER
- BTS = CHIUDIPORTA A PAVIMENTO — BTS = BODENTÜRSCHLIESSER
- SFR = CHIUSURA REGOLATA — SFR = SCHLIESSFOLGEREGELUNG
- P = MANIGLIA ANTIPANICO — P = PANIKGRIFF
- REI 60 = RESISTENZA AL FUOCO 60 MIN. — REI 60 = FEUERWIDERSTAND 60 MIN.
- FINESTRA TIPO F10 CORNICE TIPO B1 — FENSTER TYP 10 RAHMEN TYP B1
- VETRATA FINESTRA TIPO 2 — GLASFASSADE FENSTER TYP 2
- PS = PROTEZIONE SOLARE — PS = SONNENSHUTZ
- PSE = PROTEZIONE SOLARE ELETTRICA — PSE = ELEKTRISCHER SONNENSHUTZ
- PSE(2) = PSE CON 2 MOTORI — PSE(2) = PSE MIT 2 MOTOREN
- POE = PROTEZIONE OSCURANTE ELETTRICA — POE = ELEKTRISCHE VERDUNKELUNG
- POE(2) = POE CON 2 MOTORI — POE(2) = POE MIT 2 MOTOREN
- EL = APRIFINESTRA ELETTRICO — EL = ELETRISCHER FENSTERÖFFNER
- P = MANIGLIA ANTIPANICO — P = PANIKGRIFF
- S = SERRATURA — S = SCHLOSS
- SH +0,60 ALT. FINO ALLA QU. INF. DELLA TRAVE DA OKFB — STURZHÖHE VON OKFB DES RAUMS
- PH +2,80 ALT. PARAPETTO DA OKFB — PARAPETTHÖHE VON OKFB DES R.

LEGENDA TABELLE AMBIENTI e DETTAGLI / LEGENDE RAUM u. DETAILS STEMPEL

- PIANO - GESCHOSS; NUMERO AMBIENTE - RAUMNUMMER — AREA AMBIENTE - FLÄCHE; NOME AMBIENTE - RAUMNAME
- ALTEZZA NETTA-ALTEZZA DA OKFB A UKRD / LICHTE RAUMHÖHE-HÖHE VON OKFB BIS UKRD — QUOTA PAV. FINITO - OK FB; QUOTA SOLAIO GREZZO - OK RD
- PAVIMENTAZIONE - BODENBELAG; SUPERFICIE SOFFITTO - MATERIAL DECKE
- CODICE ASCENSORE - AUFZUG NUMMER; EDIFICIO-BAUAB . ASCENSORE-AUFZUG . N-NR — VANO ASCENSORE - AUFZUG SCHACHT
- PORTATA - NUTZLAST — PERSONE - PERSONEN
- SCALA - TREPPE; NUMERO - NUMMER — AREA AMBIENTE - FLÄCHE; NUMERO SCALA - TREPPENNUMMER
- PAVIMENTAZIONE - BODENBELAG; N. ALZATE - STG. NR. — ALZATA / PEDATA FINITO - TRITT- UND SETZSTUFE FERTIG
- VEDESI PROSPETTO PARETE — SIEHE ANSICHT WAND
- INDICAZIONE FINITURA: es. INTONACO PITTURATO — HINWEIS OBERFLÄCHE: z.B. PUTZ MIT ANSTRICH

LEGENDA SIGLE MATERIALI / LEGENDE MATERIALSYMBOLE

PIASTRELLE IN CERAMICA	FL	KERAMIKFLIESSEN
LASTRE IN PIETRA NATURALE	NS	NATURSTEINPLATTEN
RESINA	KH	KUNSTHARZ
LINOLEUM	LI	LINOLEUM
PAVIMENTO IN LEGNO	HB	HOLZBODEN
MASSETTO LEVIGATO	ES	GESCHLIFFENER ESTRICH
PAVIMENTO INDUSTRIALE	IB	INDUSTRIEBODEN
MASSELLI DI CALCESTRUZZO	BS	BETONSTEINE
ZERBINO INCASSATO	BA	BODENABSTREIFER
GHIAIA	KS	KIESSCHÜTTUNG
TETTO VERDE	GD	GRÜNDACH
INTONACO PITTURATO	PA	PUTZ MIT ANSTRICH
INTONACO PITTURATO LAVABILE	PAA	PUTZ MIT ANSTRICH ABWASCHBAR
INTONACO SPATOLATO	PAS	SPACHTELPUTZ
INTONACO SPRUZZATO A GREZZO	PAG	SPRITZPUTZ GROB
SISTEMA DI ISOLAMENTO A CAPPOTTO	WDVS	WÄRMEDÄMMUNGVERBUNDSYSTEM
CEM. ARMATO PITTURATO	SBA	SICHTBETON MIT ANSTRICH
RIVESTIMENTO IN LEGNO	HL	HOLZVERKLEIDUNG
PANNELLO FONOASSORBENTE IN LEGNO	AHL	AKUSTIKPANEEL IN HOLZ
CARTONGESSO	GK	GIPSKARTON
CARTONGESSO FONOASSORBENTE	AGK	AKUSTIKGIPSKARTON

Tutti i disegni esecutivi architettonici sono da considerarsi sempre insieme agli elaborati esecutivi dei tecnici incaricati. Tutte le misure sono da controllare e da verificare in cantiere da parte della ditta appaltatrice, che è responsabile della loro esattezza. Le indicazioni rispetto a particolari dettagli sono da prendere in considerazione. Eventuali discrepanze con il progetto vanno comunicate alla D.L. prima dell'inizio dei lavori. Tutte le indicazioni per fori e scanalature vanno verificate prima dell'esecuzione da parte dell'impresa appaltatrice assieme al progettista e al tecnico responsabile. Tutte le misure si riferiscono, ove non diversamente specificato, al grezzo senza intonacatura o rivestimento. Le altezze delle porte sono indicate dal pavimento finito al grezzo dell'architrave. Le altezze dei parapetti sono indicate dal pavimento finito al grezzo del parapetto. Tutte le scatole e i tubi da inserire prima del getto in cls sono da eseguire esattamente come indicato nel progetto elettrico e dell'impiantista.

Die Ausführungspläne sind immer in Zusammenhang mit den Plänen der Fachplaner zu betrachten. Alle Maße sind vom Auftragnehmer am Bau exakt zu nehmen und mit Verantwortung zu überprüfen. Die Anweisungen in den Detailzeichnungen sind in Betracht zu ziehen. Unstimmigkeiten sind der Bauleitung vor Arbeitsbeginn zu melden. Alle Angaben über Schlitze und Durchbrüche sind vor der Ausführung vom Auftragnehmer gemeinsam mit dem Projektanten und dem verantwortlichen Techniker zu prüfen. Alle Maße beziehen sich, soweit nicht anders angegeben, auf den Rohbau ohne Putz oder Verkleidung. Alle Türhöhen beziehen sich von der Oberkante Fertigfußboden zur Unterkante Rohbauttürsturz. Alle Brüstungshöhen beziehen sich von der Oberkante Fertigfußboden zur Oberkante Rohbaubrüstung. Versetzen von Leerdosen und Rohren vor jedem Betonieren genau nach Elektroplan und nach Plänen des Haustechnikers.

INDICE INDEX	DATA DATUM	ELAB. AUSG.	MODIFICA	ÄNDERUNG

GEMEINDE BRIXEN — COMUNE DI BRESSANONE

AUTONOME PROVINZ BOZEN | PROVINCIA AUTONOMA DI BOLZANO

Projekt	Progetto
KODEX: ROP_59	CODICE: ROP_59
Grundschule und Kindergarten mit Mehrzwecksaal	Scuola elementare e materna con sala polifunzionale
St.Andrä, Brixen B.P. 434, K.G. St.Andrä	S.Andrea, Bressanone p.ed. 434, C.C. St.Andrea

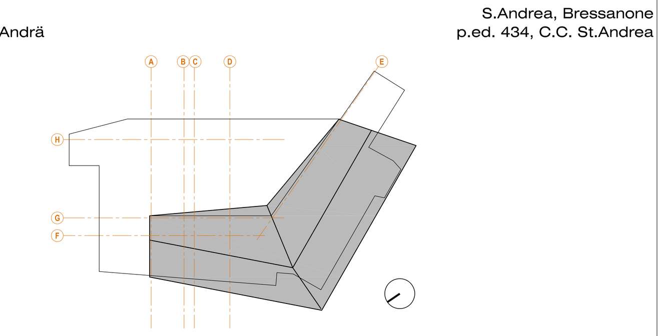

±0,00 = 975,50 m über M.S. — ±0,00 = 975,50 m s.l.m.

AUSFÜHRUNGSPROJEKT A **PROGETTO ESECUTIVO**

Planinhalt / Contenuto	Plan Nr. / Tavola n.
DECKENSPIEGEL Untergeschoss SOFFITTI Piano interrato	A.PE.120-UG

ausgearbeitet/elaborato	Projekt Nr./Projekt Nr.	Datum/Data	Maßstab/Scala	Index/Indice	Änderung/Modifica
BB	0073	30.12.2011	1:50	-	-

Bauherr / Committente	Generalplaner / Progettista generale
Gemeinde Brixen / Comune di Bressanone der Bürgermeister Albert Pürgstaller il Sindaco Albert Pürgstaller 39042 Brixen / Bressanone Große Lauben, 5 Portici Maggiori, 5 tel. 0472/262010/1 fax 0472/262015 Firma - Unterschrift	Dr. Arch. Matteo Scagnol MODUS architects 39042 Brixen / Bressanone Fallmerayerstraße, 7 via Fallmerayer, 7 tel./fax. 0472/201581 info@modusarchitects.com Firmato digitalmente da Matteo Scagnol CN = Scagnol Matteo O = Ordine Architetti di Bolzano/80016640213 C = IT Firma - Unterschrift

Genehmigungen — Approvazioni

11.04.2012 file: 0073 A.PE.120-123 SOFFITTI 120411.dwg